SCHÉMAS ÉLECTRIQUES DES RENAULT « 4 » modèles 83

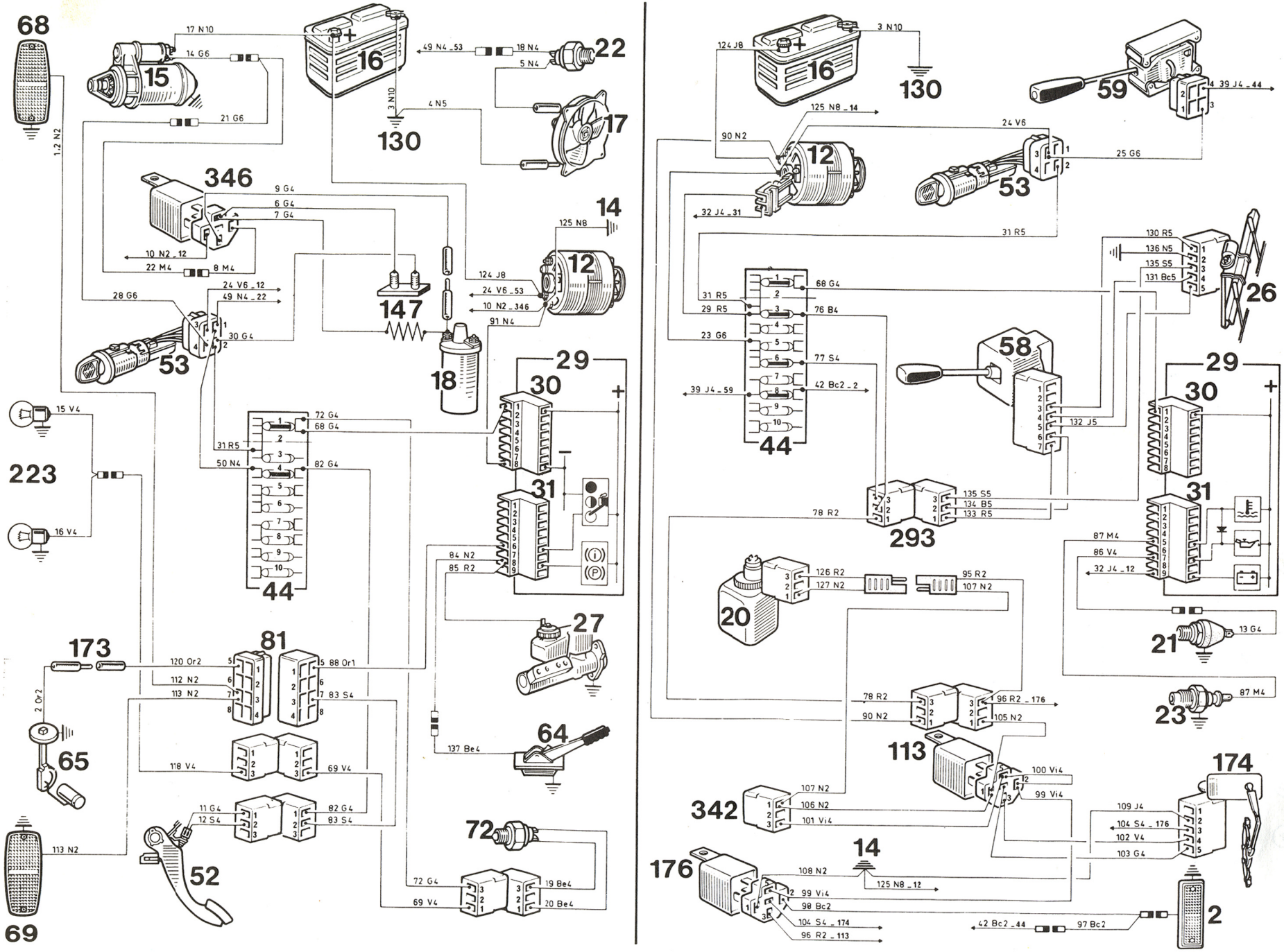

SCHÉMAS ÉLECTRIQUES DES RENAULT « 4 » modèles 83

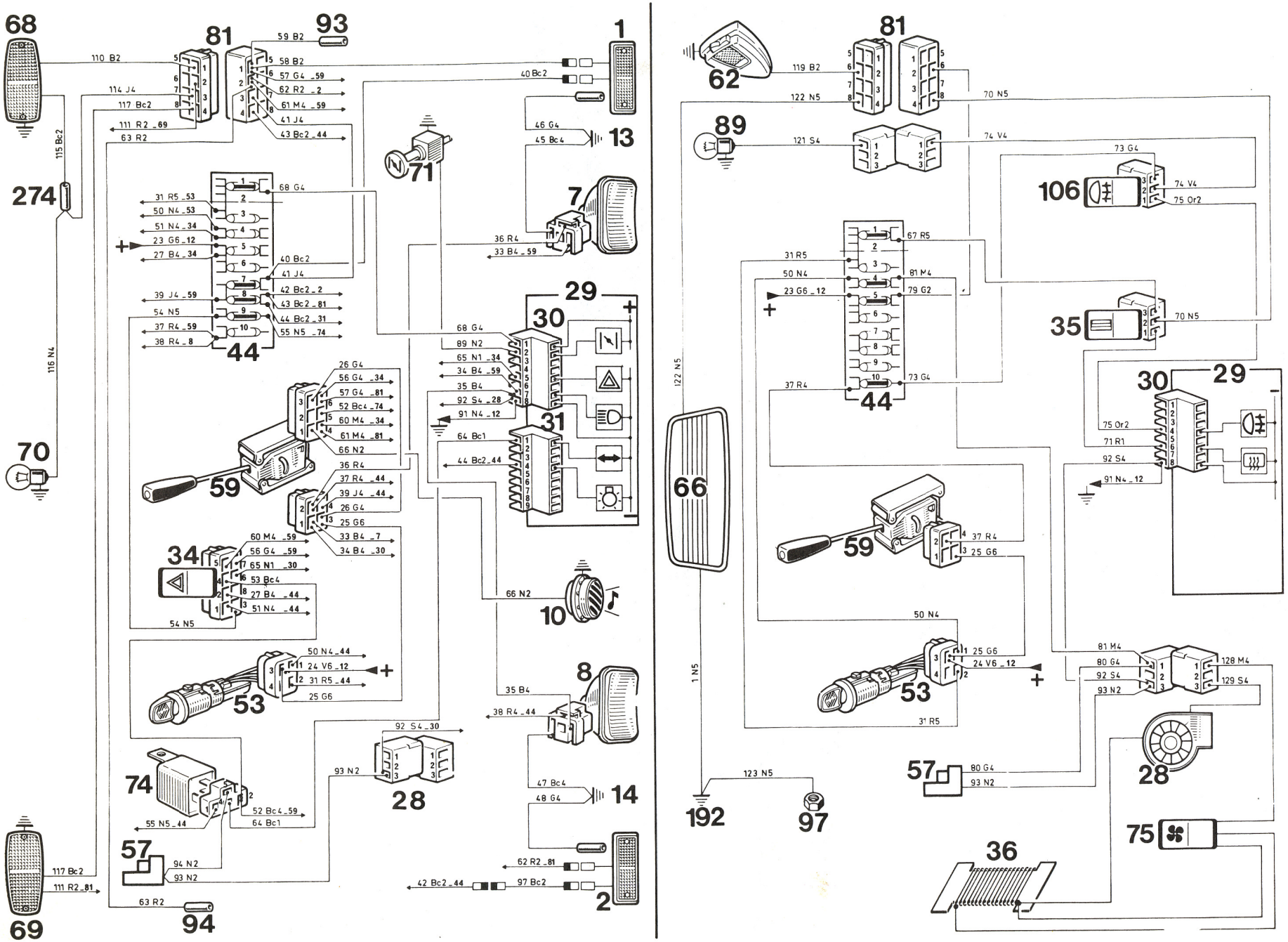

Légende du schéma de câblage des Renault 4 modèles 1983 à 1986

Répertoire des organes

1 - Feu de position et clignotant avant gauche
2 - Feu de position et clignotant avant droit
7 - Optique route/croissement avant gauche
8 - Optique route/croissement avant droit
10 - Avertisseur sonore droit
11 - Régulateur
12 - Alternateur
13 - Masse avant gauche
14 - Masse avant droite
15 - Démarreur
16 - Batterie
17 - Moto-ventilateur de refroidissement
18 - Bobine d'allumage
20 - Pompe lave-vitre électrique
21 - Manocontact de pression d'huile
22 - Thermo-contact sur radiateur
23 - Thermo-contact sur culasse
26 - Moteur essuie vitre
27 - Nivocode ou indicateur de chute de pression
28 - Moto-ventilateur de chauffage
29 - Tableau de bord
30 - Connecteur n°1 de tableau de bord
31 - Connecteur n°2 de tableau de bord
34 - Contacteur signal de détresse
35 - Contacteur lunette dégivrante
36 - Rhéostat ou résistance de ventilateur de chauffage
44 - Platine de servitude ou boite à fusible
52 - Contacteur stop
53 - Contacteur anti-vol
57 - Alimentation auto radio
58 - Commande essuie vitre/lave-vitre
59 - Appareil de commande des feux (et des clignotants)
62 - Plafonnier gauche ou avant central
64 - Contacteur frein à main
65 - Rhéostat de jauge à essence
66 - Lunette arrière dégivrante
68 - Ensemble de feu arrière gauche
69 - Ensemble de feu arrière droit
70 - Eclaireur plaque de police
71 - Tirette volet de départ
72 - Contacteur feux de recul
74 - Centrale clignotante
75 - Interrupteur commande ventilateur de chauffage
81 - Bloc raccord câblage avant - câblage arrière
89 - Feux de brouillard arrière
93 - Raccordement avec feux latéral gauche
94 - Raccordement avec feux latéral droit
97 - Masse carrosserie
106 - Contacteur feux de brouillard arrière
107 - Contacteur contrôle témoin circuit de frein
116 - Raccordement avec feux de brouillard arrière
130 - Masse boite de vitesse
173 - Raccordement avec câblage réservoir
192 - Masse de hayon
222 - Contacteur lave-vitre
223 - Feux de recul
274 - Epissure N°1
286 - Epissure N°2
289 - Epissure N°3
290 - Epissure N°4
293 - Raccordement avec câblage essuie-vitre

Répertoire des faisceaux

A => Câblage avant
B => Câblage arrière
M => Câblage essuie-vitre

Répertoire des fils

Chaque fil est identifié par un numéro suivi de lettres indiquant la couleur du fil et la couleur du manchon (le cas échéant), puis d'un chiffre indiquant le diamètre du fil

Couleur des fils et des manchons

Beige => **Be** Blanc => **Bc** Bleu => **B** Cristal => **C**	Gris => **G** Jaune => **J** Noir => **N**	Saumon => **S** Rouge => **R** Vert => **V**	Marron => **M** Violet => **Vi** Orange => **Or**

Diamètre des conducteurs

7/10 => **1** 9/10 => **2** 10/10 => **3**	12/10 => **4** 16/10 => **5** 20/10 => **6**	25/10 => **7** 30/10 => **8** 45/10 => **9**	50/10 => **10** 70/10 => **11** 80/10 => **12**

Exemple : **10 BcB1 _ 12**

Repère	Couleur du fil	Couleur du manchon	Diamètre	Relié à l'organe
10	Blanc (**Bc**)	Bleu (**B**)	7/10 (**1**)	Alternateur (**12**)

www.La4LdeSylvie.fr

Boite à fusible

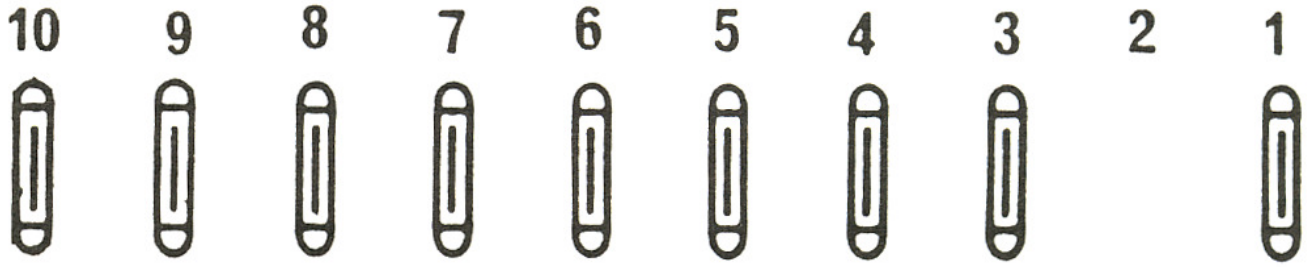

Fusible	Intensité	Affectation
1	**16 A**	Contacteur feux de marche arrière + Contacteur lunette arrière + moteur essuie-lunette arrière + Tableau + APC montre
2	**NA**	Non utilisé
3	**8 A**	Combiné essuie-vitre
4	**8 A**	Commutateur de chauffage + contacteur de stop + auto radio
5	**8 A**	Montre digitale + plafonniers
6	**5 A**	Arrêt fixe essuie-vitre
7	**5 A**	Feux de position gauche
8	**5 A**	Feux de position droit + éclairage tableau
9	**5 A**	Centrale clignotante
10	**5 A**	Contacteur feu de brouillard arrière